16

RETRO Séries

SÈCHE-MAINS COMMERCIAL ET INDUSTRIEL

CONSTRUCTION EN FONTE POUR UN DESIGN COMPACTE, STYLÉ ET INDESTRUCTIBLE. SÉCHAGE RAPIDE ET ÉCOLOGIQUE, UTILISANT MOINS DE 1/6ÈME DE L'ÉNERGIE D'UN SÈCHE-MAINS CONVENTIONNEL

CARACTÉRISTIQUES

- **Bouton poussoir** à utilisation longue durée
- Puissant
- Apparence élégante, DEL bleus
- Efficace, rapide et sécuritaire
- Détecteur automatique
- Ideal pour installation dans des lieux à haute fréquentation
- Garantie à vie
- Empreinte murale réduite
- Conçu pour être à l'épreuve du vandalisme

- ***Exclusif: minuterie de séchage réglable: De 0 à 3 minutes***

APPLICATIONS

- Toutes les salles de bain publiques et commerciales.
- Usines, édifices à bureaux, restaurants, piscines, salles de fitness, hôpitaux et écoles
- Lieux à haute fréquentation
- Ideal pour les piscines, club de fitness, stades **(conçu aussi pour sécher les cheveux)**

DIMENSIONS

VUE ARRIÈRE

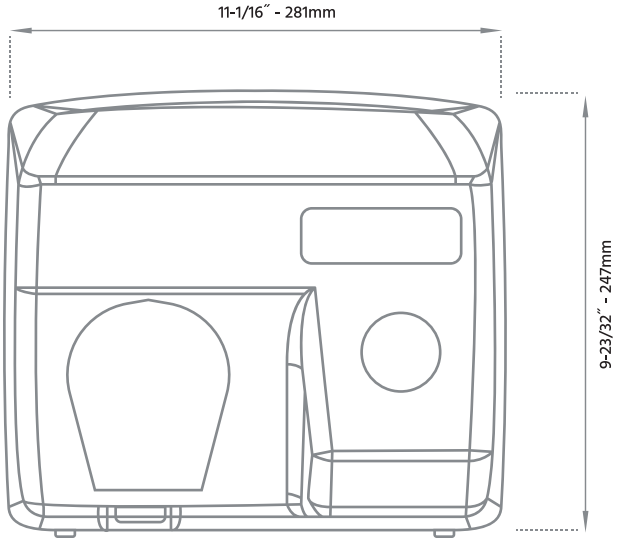

VUE DE COTÉ

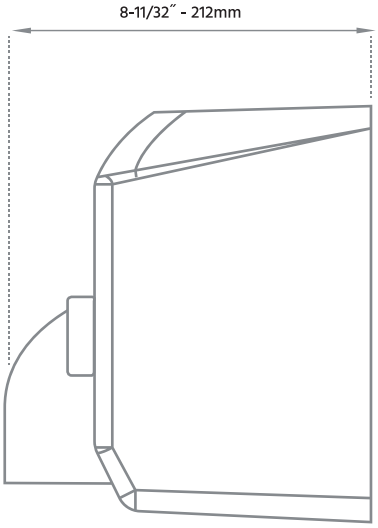

DISTANCE ENTRE LE BAS DU SÉCHE-MAINS ET LE PLANCHER

Hommes	47″ (119 cm)
Femmes	44″ (112 cm)
Enfants 8-10 ans	35″ (89 cm)
Enfants 11-13 ans	38″ (97 cm)
Enfants 14-16 ans	44″ (112 cm)
personne handicapées	36″ (91 cm)

Blanc Chrome

SPÉCIFICATIONS

Operation Voltage 110 – 120Vac, 50 – 60Hz, 2.0 – 2.4 KW
Voltage 110 – 120Vac, 50 – 60Hz, 2.0 – 2.4 KW
220 – 240Vac, 50 – 60Hz, 2.0 – 2.4 KW
Vitesse Air Chaud 28 m/s (62.6 miihr) – delivre 345 rrilh (202 CFM)
Moteur 200 W – 5,500 R.P.M. Type: Brosse
Moteur Protection Thermale Thermostat à réarmement automatique éteint l'unité à 105 ° C (221 ° F)
Chaufferette Protection Thermale Thermostat à réarmement automatique éteint l'appareil à 65 ° C (14 ° F) – Coupure du fusible thermique à 141 ° C (28 ° F)

Temps de séchage 20–25 secondes
Niveau Sonore 70±3 dB @ 1 m
Protection Délai 60 seconde arrêt automatique
Anti Écoulement IPX1!
Isolation Class 1
Matériel Acier
Fini Couvercle Porcelaine émaillée

GUIDE DE COMMANDE

Modele No.	Couleur	Watts	Volts Hz	Vitesse Air LFM	Volume Air CFM	Bruit dB	Dimensions (W x H x D) (mm/in.)	Poids (kg/lbs.)
RETRO-W110V RETRO-W240V	Blanc	2200	110-120, 220-240	16000	202	70	281X247X212 (11X9X8)	6.8/15
RETRO-C110V RETRO-C240V	Chrome	2200	110-120, 220-240	16000	202	70	281X247X212 (11X9X8)	6.8/15